SCHUCK GROUP

SCHUCK EINZELSPARTENHAUSEINFÜHRUNGEN

Dauerhafte und dichte Gebäudeeinführug von Gas- oder Wasserleitungen.

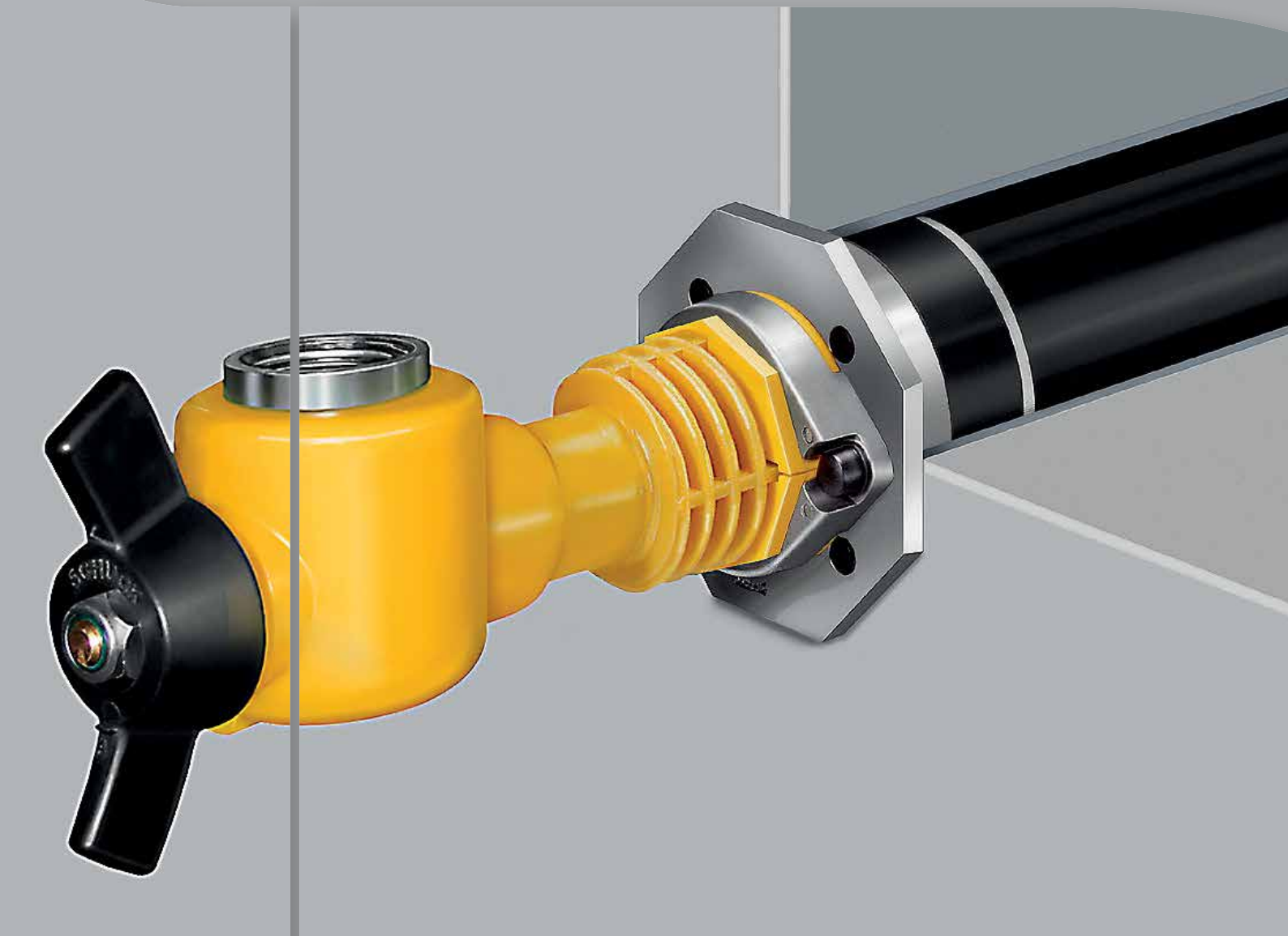

SCHUCK EINZELSPARTENHAUSEINFÜHRUNGEN

Dauerhafte und dichte Gebäudeeinführug von Gas- oder Wasserleitungen.

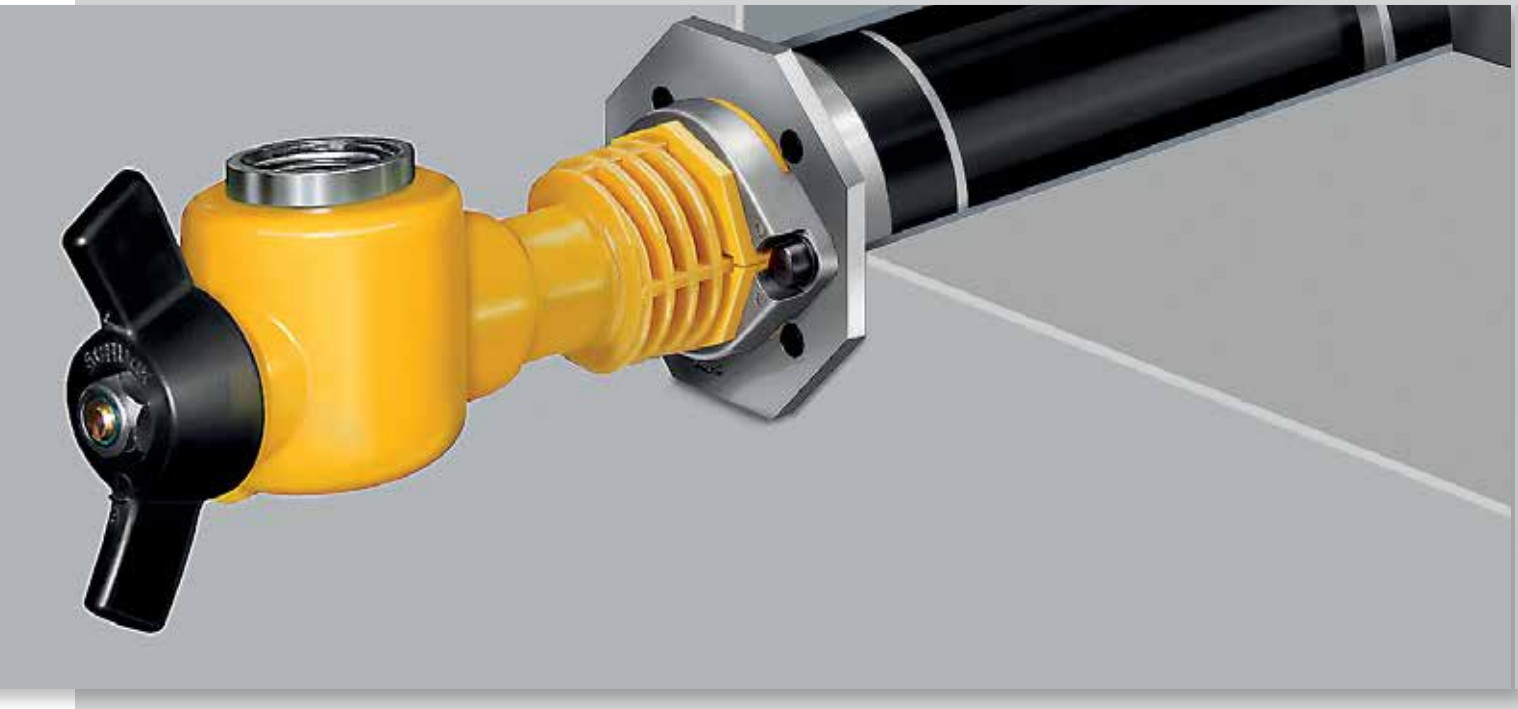

EINSATZBEREICHE

Zur dauerhaften und dichten Hauseinführung von Gas- oder Wasserleitungen

Ausführung für unterkellerte und nicht unterkellerte Gebäude erhältlich

HERSTELLUNG UND PRÜFUNG

Achtkant-Innenplatte zur individuellen und einfachen Ausrichtung

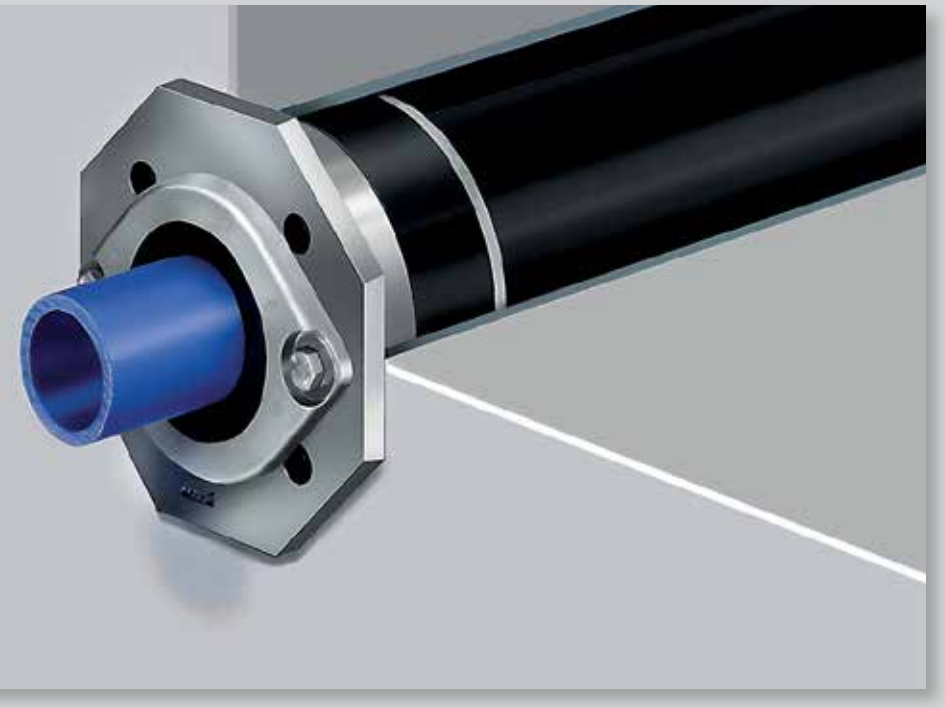

PRODUKTVORTEILE

» Schnelle Montage bei jeder Witterung

» Montage in WU-Beton zulässig

» Gas- und wasserdicht bis min. 1,5 bar

» Außenabdichtung unabhängig von der Innendichtung verspannbar

» Stufenloses Einstellen auf die jeweilige Wanddicke

» Durchgängig geprüfter Mantelrohr-anschluss in einfacher Stecktechnik

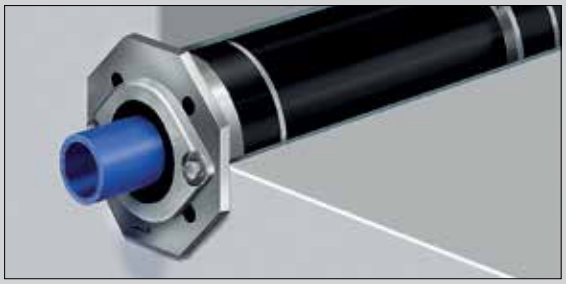

AUSFÜHRUNG

Für unterkellerte Gebäude Trocken-Einbau-System

Einfaches und stufenloses Einstellen der entsprechenden Wandstärke

Für nicht unterkellerte Gebäude runde Ausführung

Futterrohr für Bodenplatte

Verstellbare Aufstellvorrichtung mit Erdspieß

Flexibles Mantelrohr mit auszugssicherer Rasttechnik

STANDARDWERKSTOFFE

Innenplatte aus Aluminium

Abdichtung über breite Elastomer-Dichtungen

SCHUCK EINZELSPARTENHAUSEINFÜHRUNGEN

Dauerhafte und dichte Gebäudeeinführug von Gas- oder Wasserleitungen.

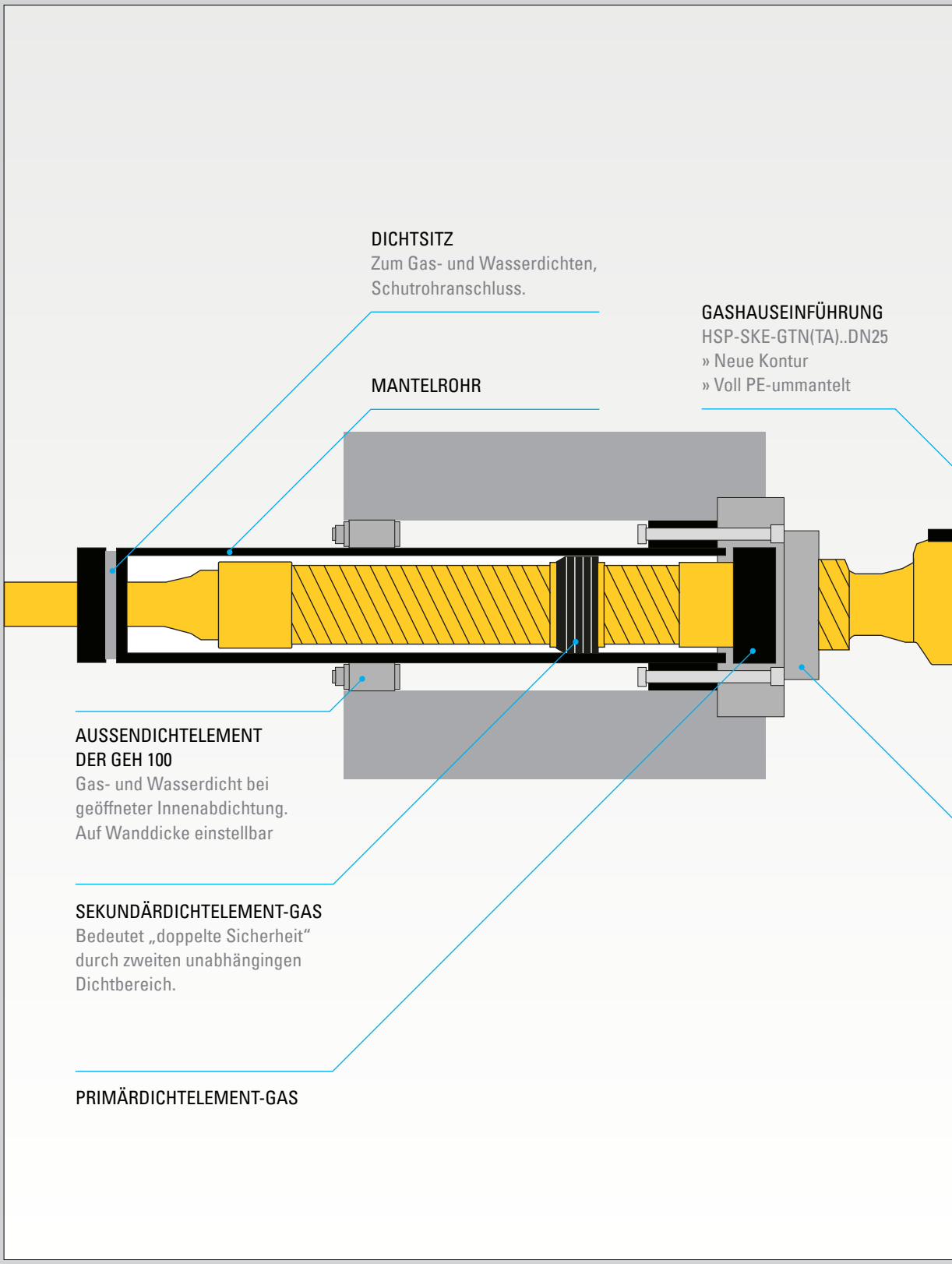

AUSREISSSICHERUNG
Zur Aufnahme und Übertragung von Achsialkräften und Torsionsmomenten.

SCHUCK EINZELSPARTENHAUS-EINFÜHRUNGEN

Dauerhafte und dichte Gebäudeeinführug von Gas- oder Wasserleitungen.

Bei der Einzelspartenhauseinführung für Gas oder Wasser handelt es sich um ein Trocken-Einbau-System für den direkten Einbau in Kernbohrung/Futterrohre, ohne zusätzliche Verwendung von Mörtel, Schaum oder Harz.

Sowohl bei der Gas- als auch bei der Wasser-Einzel-Hauseinführung ist der direkte Mantelrohranschluss möglich. Sie sind zusätzlich auf die jeweilige Wandstärke verstellbar. Die Abdichttechnik und der Ausreiß-/Torsionsschutz der Gas-Einzel-Hauseinführung erfüllt alle Forderungen der vorläufigen Prüfungsanlage VP 601.

Das Dichtelement der Wasser-Einzel-Hauseinführung kann seperat und einfach montiert werden, ohne die Grundplatte zu lösen.

SCHUCK FREIRAUM

Platz für Ihre Notizen

01.2013 DE MAR00186

SCHUCK GROUP

Franz Schuck GmbH
Daimlerstraße 5–7
89555 Steinheim, Deutschland

Fon +49. (0) 7329. 950 -0
Fax +49. (0) 7329. 950 -161

info@schuck-group.com
www.schuck-group.com

In über 50 Ländern, mit 5 internationalen Niederlassungen und über 40 Jahren Erfahrung fertigen und vertreiben wir Komponenten zur Verbindung von Rohrleitungssystemen.

Sie möchten mehr zu einem bestimmten Produkt erfahren? Rufen Sie uns an oder besuchen Sie uns auf unserer Internetseite unter www.schuck-group.com.

Vertrieb in Österreich:

BAMMER Handels GmbH
Armaturen und Pipelinezubehör

Linzer Strasse 89-91
A-3003 Gablitz

Tel.: +43(0)2231/62640-0
Fax: +43(0)2231/62640-50
office@bammer-gmbh.at
www.bammer-gmbh.at

SCHUCK GROUP

DESIGN
ENGINEERING
MANUFACTURING
MADE IN GERMANY