BAMMER
Handels GmbH

CaseX DSI® GLEITKUFE

PA/PE

AZ/AC

MA

GKO-mk

GKO-gl/gs

Ranger® II

Wasser Energie Tiefbau

Vertrieb in Österreich: Bammer Handels GmbH • Linzer Strasse 89-91 • 3003 Gablitz
+43 2231 62640 0 • www.bammer-gmbh.at • office@bammer-gmbh.at

CaseX DSI® PA/PE Gleitkufe

Anwendungsbereich
Zum Rohreinzug und zur Rohrlagerung. Auch für besonders kleine Mediumrohre geeignet.

Material
Polypropylen; Schrauben/Muttern galvanisch verzinkt, Edelstahl auf Anfrage

Eigenschaften
Einfache Montage mittels zweier Halbschalen und 4 Schrauben; max. statische Belastung pro Ring bis zu 250 kg; Steghöhen 11 bis 110 mm; Kathodischer Rohrschutz; Werkstoff-Temperaturbereich -20 °C bis +100 °C; Gleitreibungskoeffizient von Polypropylen auf Stahl ca. 0,2

Größe
Rohraußendurchmesser von 25 mm bis 336 mm

Mediumrohr AD mm		Typ PA/PE	Steghöhe mm	Artikel-Nr.
Ø min Ø max	25,0 32,0	0.75	12.5	3-001-02400
Ø min Ø max	32,0 40,0	1	13	3-001-01004
		1	25	3-001-01006
Ø min Ø max	42,0 48,3	1.25	11	3-001-01008
Ø min Ø max	48,0 54,0	1.5	14.5	3-001-01012
Ø min Ø max	60,0 67,0	2	16	3-001-01016
		2	25	3-001-01017
		2	55	3-001-01085
Ø min Ø max	88,9 96,0	3	16	3-001-01024
		3	25	3-001-01025
		3	48	3-001-01027
		3	70	3-001-01101
Ø min Ø max	106,6 120,0	4	16	3-001-01028
		4	25	3-001-01029
		4	38	3-001-01030
		4	55	3-001-01031
		4	90	3-001-01033
Ø min Ø max	160,0 178,0	6	16	3-001-01036
		6	25	3-001-01037
		6	36	3-001-01038
		6	55	3-001-01040
Ø min Ø max	193,7 210,0	7	36	3-001-01112
		7	75	3-001-01114
		7	90	3-001-01115
Ø min Ø max	221,0 239,0	8	36	3-001-01045
		8	55 *	3-001-01046
Ø min Ø max	244,5 260,0	9	16	3-001-01120
		9	55	3-001-01123
Ø min Ø max	276,0 295,0	10	25	3-001-01050
		10	36	3-001-01051
Ø min Ø max	298,5 315,0	11	25	3-001-01131
		11	55	3-001-01133
Ø min Ø max	326,0 336,0	12	16	3-001-01055

* Steckstege
Mit verzinkten Schrauben/Muttern. Edelstahlschrauben gegen Aufpreis auf Anfrage.

CaseX DSI® AZ/AC Gleitkufe

Anwendungsbereich
Zum Rohreinzug und zur Rohrlagerung

Material
Polypropylen; Schrauben/Muttern galvanisch verzinkt, Edelstahl auf Anfrage

Eigenschaften
Anpassung der Gleitkufen an die tatsächlichen Mediumrohrabmessungen durch die veränderbare Anzahl an Segmenten; max. statische Belastung pro Ring bis zu 200 kg; Steghöhen 16 - 110 mm; Kathodischer Rohrschutz; Werkstoff-Temperaturbereich -20 °C bis +100 °C; Gleitreibungskoeffizient von Polypropylen auf Stahl ca. 0,2

Größe
Rohraußendurchmesser von 98 mm bis 385 mm

Mediumrohr AD mm		Anzahl der Segmente je Ring	
von	bis	AZ/AC 1	AZ/AC 2
98	130	3	
130	172	4	
173	202	5	
203	230		3
234	268	1	3
269	310		4
302	350	1	4
350	385		5

Es wird ein Ringabstand von 1 bis 3 m je nach Medienrohr empfohlen.

	AZ/AC 1	AZ/AC 2
Steghöhe	Artikel-Nr.	Artikel-Nr.
16	3-002-00085	3-002-00090
25	3-002-00086	3-002-00091
36	3-002-00087	3-002-00092
55	3-002-00088	3-002-00093
75	3-002-00089	3-002-00094
90	3-002-00083	3-002-00095
110	3-002-00097	3-002-00096

Mit verzinkten Schrauben/Muttern. Edelstahlschrauben gegen Aufpreis auf Anfrage.

CaseX DSI® MA Gleitkufe

Anwendungsbereich
Zum Rohreinzug und zur Rohrlagerung. Geeignet für größere Mediumrohre und statische Belastungen.

Material
Polypropylen; Schrauben/Muttern galvanisch verzinkt, Edelstahl auf Anfrage

Eigenschaften
Anpassung der Gleitkufen an die tatsächlichen Mediumrohrabmessungen durch die veränderbare Anzahl an Segmenten. Max. statische Belastung pro Ring bis zu 650 kg; Steghöhen 25 bis 75 mm; Kathodischer Rohrschutz; Werkstoff-Temperaturbereich -20 °C bis +100 °C; Gleitreibungskoeffizient von Polypropylen auf Stahl ca. 0,2

Größe
Rohraußendurchmesser von 402 mm bis 1249 mm

Mediumrohr AD mm			Anzahl der Segmente je Ring	
von		bis	MA 1	MA 2
402	-	420	4	
420*	-	426*	4	
426*	-	432*	4	
450	-	485	4	1
485*	-	494*	4	1
500	-	530	5	
530*	-	544*	5	
548	-	599	5	1
600	-	653	6	
654	-	699	6	1
700	-	749	7	
750	-	799	7	1
800	-	849	8	
850	-	899	8	1
900	-	949	9	
950	-	994	9	1
995	-	1044	10	
1045	-	1097	10	1
1098	-	1149	11	
1150	-	1199	11	1
1200	-	1249	12	

* Bitte kontaktieren Sie unseren Innendienst
Es wird ein Ringabstand von 1,5 bis 2 m je nach Medienrohr empfohlen.

	MA 1	MA 2
Steghöhe	Artikel-Nr.	Artikel-Nr.
25	3-002-00050	3-002-00055
36	3-002-00051	3-002-00056
50	3-002-00053	3-002-00057
65	3-002-00064	3-002-00063
75	3-002-00054	3-002-00058

Mit verzinkten Schrauben/Muttern.
Edelstahlschrauben gegen Aufpreis auf Anfrage.

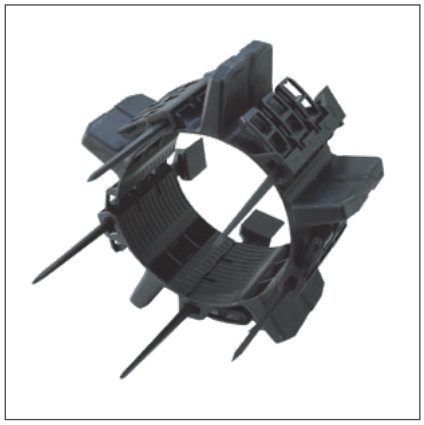

CaseX DSI® GKO-mk Gleitkufe

Anwendungsbereich
Zum Rohreinzug und zur Rohrlagerung. Metallfreie Lösung bei kleinen Mediumrohren mit geringer, statischer Belastung. Geeignet für kathodisch geschützte Rohrleitungen.

Material
Polypropylen

Eigenschaften
Einfache Montage und Anpassung der Gleitkufen an die tatsächlichen Mediumrohrabmessungen mittels Spanntaschen-Verbindungstechnik; max. statische Belastung pro Ring bis zu 250 kg; Steghöhen 25 bis 125 mm; Kathodischer Rohrschutz; Werkstoff-Temperaturbereich -20 °C bis +100 °C; Gleitreibungskoeffizient von Polypropylen auf Stahl ca. 0,2; Metallfrei

Größe
Rohraußendurchmesser von 160 mm bis 430 mm

Mediumrohr AD mm von	bis	Anzahl der Segmente je Ring
160	180	4
181	230	5
231	280	6
281*	330*	7
331*	380*	8
381*	430*	9

* ab Mediumrohr DA 281 mm nur für Kunststoffrohre geeignet

Steghöhe	Einzelsegment inklusive Spannkeil Artikel-Nr.
50	3-002-04103
125	3-002-04108

CaseX DSI® GKO-gl/gs Gleitkufe

Anwendungsbereich
Zum Rohreinzug und zur Rohrlagerung. Metallfreie Lösung bei großen Mediumrohren mit extremer statischer Belastung. Geeignet für kathodisch geschützte Rohrleitungen

Material
Polypropylen

Eigenschaften
Einfache Montage und Anpassung der Gleitkufen an die tatsächlichen Mediumrohrabmessungen mittels Spanntaschen-Verbindungstechnik; Schwerlastgleitkufe; max. statische Belastung pro Ring GKO-gl bis zu 4.000 kg; GKO-gs bis zu 14.200 kg; Steghöhen 36 bis 125 mm; Kathodischer Rohrschutz; Werkstoff-Temperaturbereich -20 °C bis +100 °C; Gleitreibungs-koeffizient von Polypropylen auf Stahl ca. 0,2; Metallfrei

Größe
Rohraußendurchmesser von 400 mm bis 2500 mm

Carrier pipe OD mm			Number of segments per ring	
from		to	1/1	1/2 GKO-gs
400	-	440	3	1
441	-	490	4	
491	-	540	4	1
541	-	625	5	
626	-	659	5	1
660	-	749	6	
750	-	854	7	
855	-	959	8	
960	-	1067	9	
1068	-	1199	10	
1200	-	1330	11	
1331	-	1440	12	
1441	-	1540	13	
1541	-	1660	14	
1661	-	1800	15	
1801	-	1910	16	
1911	-	2042	17	
2043	-	2150	18	
2151	-	2270	19	
2271	-	2400	20	
2401	-	2500	21	

	1/1 GKO-gl	1/2 GKO-gs	1/1 GKO-gs
Steghöhe	Art.-Nr.	Art.-Nr.	Artikel-Nr.
36	3-002-02200	3-003-03200	3-003-03207
50	3-002-02201	3-003-03201	3-003-03208
65	3-002-02202	3-003-03202	3-003-03209
75	3-002-02203	3-003-03203	3-003-03210
90	3-002-02204	3-003-03204	3-003-03211
110	3-002-02205	3-003-03205	3-003-03212
125	3-002-02206	3-003-03206	3-003-03213

Es wird ein Ringabstand von 1 bis 3 m
je nach Medienrohr empfohlen.

CaseX Ranger® II S / M / L Gleitkufe

Anwendungsbereich
Zum Rohreinzug und zur Rohrlagerung. Metallfreie Lösung, vornehmlich beim Einzug von mehreren Rohren als Rohrbündelung. Geeignet für kathodisch geschützte Rohrleitungen.

Material
Polypropylen

Eigenschaften
Aus hochwertigem Polyproylen hergestellt und hat im Vergleich zu Polyethylen eine ausgezeichnete Spannungsrissbeständigkeit und extrem gute Gleiteigenschaften. Werkstoff-Temperaturbereich -30 °C/+100 °C; Elektrische Durchschlagsfestigkeit 32 kV/mm; Druckfestigkeit 20.684 kPa; Schlagfestigkeit 80 Joules/m

Größe
S / M / L
Rohraußendurchmesser von 62 mm bis 1290 mm

Anzahl Segmente	CaseX Ranger II® S ø in mm	CaseX Ranger II® M ø in mm	CaseX Ranger II® L ø in mm
4	62 - 83	138 - 188	400-494
5	77 - 104	172 - 235	495-625
6	92 - 125	207 - 282	600-750
7	107 - 145	241 - 329	700-890
8	123 - 166	276 - 376	800-1000
9	138 - 187	310 - 423	900-1140
10	153 - 205	344 - 470	1000-1290
11	169 - 228	379 - 517	
12	184 - 249	413 - 564	

PRODUKTINFORMATION

Merkmale

- Leichte Durchführung des Mediumrohres.
  Der Reibungskoeffizient der Kufen wird durch die verwendeten Kunststoffe auf ein Minimum reduziert
- Die minimierte Reibung verhindert Beschädigungen am Schutzanstrich und Umhüllung der Rohre
- Eine große Auswahl an Steghöhen erleichtert die Zentrierung/Lagerung des Mediumrohres im Mantelrohr
- Hervorragende Isoliereigenschaften der verwendeten Werkstoffe. Alle Anforderungen des kathodischen Rohrschutzes werden erfüllt

Einsatzgebiete

Gleitkufen aus hochwertigem Polypropylen-Werkstoff sind beim Verlegen von Rohrleitungen aller Art, bei denen das Mediumrohr in einem Mantelrohr geführt wird, universell einsetzbar.

Beschreibung

Polypropylen besitzt eine wachsartige und damit gleitfreudige Oberfläche. Der Gleitreibungskoeffizient von PP auf Stahl liegt bei ca. 0,2. Im Vergleich liegt Stahl auf Stahl bei ca. 0,5. Durch die optimalen Reibungsverhältnisse wird der Abrieb auf ein Minimum reduziert. Gute Spannungsrissbeständigkeit, Flexibilität des Grundkörpers, geringes Gewicht, Biegesteifigkeit und Formstabilität der Stege sowie hervorragendes elektrisches Isolationsvermögen sind weitere vorteilhafte Eigenschaften. Polypropylen besitzt gegenüber Polyethylen eine höhere Temperaturbeständigkeit. Das Grundmaterial ist beständig bis +100 °C.
Die Angaben der Gewichtsbelastung gelten bei einer Steghöhe bis zu 75 mm. Bei Steghöhen über 75 mm sind diese Werte mit dem Faktor 0,75 zu multiplizieren. Diese Angaben gelten für übliche Rohrleitungen. Die exakte Festlegung der Abstände ist jedoch abhängig von den Faktoren Rohrdurchmesser, Wanddicke des Rohres und Medium (Gas oder Flüssigkeit). Bei der genauen Ermittlung der Maße sind wir Ihnen gerne behilflich.

Hinweise

Kunststoffgleitkufen werden in der Regel in folgenden Abständen eingebaut:

- Rohrdurchmesser bis 300 mm in 2,5 m Abstand
- Rohrdurchmesser 301 – 600 mm in 2,0 m Abstand
- Rohrdurchmesser über 600 mm in 1,5 m Abstand
- Die Stützweiten sind auch von den Angaben der jeweiligen Rohrhersteller abhängig. In Einzelfällen kann nach Überprüfung der Einbausituation der Ringabstand verändert werden.

TECHNISCHE INFORMATION

Anwendungsbeispiel Rohrbündelungen

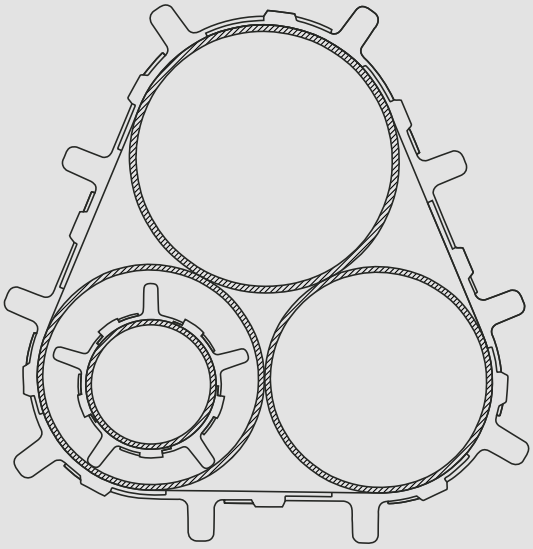

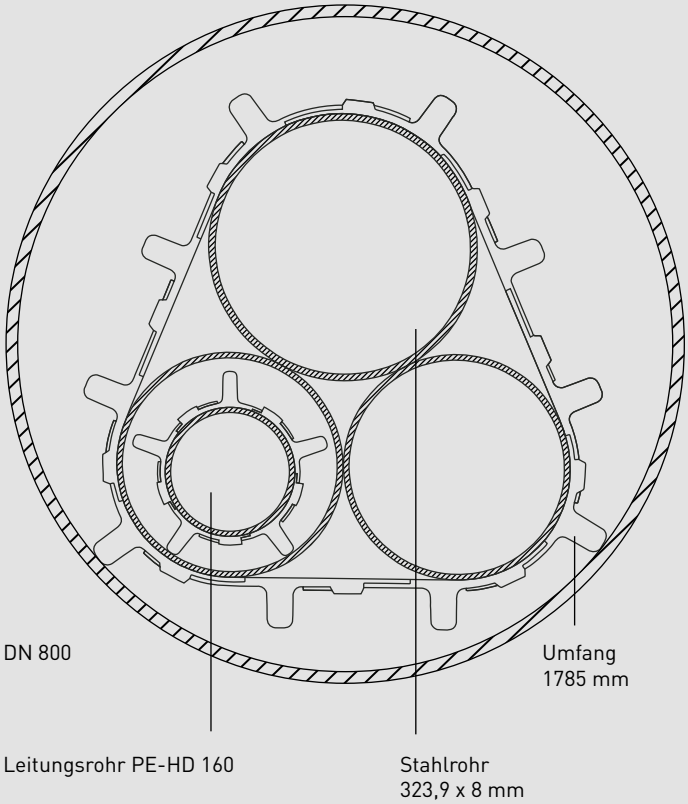

PASSENDES ZUBEHÖR

Schubsicherungsband

ZERTIFIKATE

Um unseren Kunden bestmögliche Qualität und optimalen Service zu bieten, sind wir nach DIN EN ISO 9001:2015 organisiert und lassen dies auch kontinuierlich überprüfen und zertifizieren.

ZERTIFIKAT ISO 9001:2015
Diese Zertifizierung dokumentiert unsere Konformität des Qualitätsmanagementsystem

AEO-ZERTIFIKAT
Zugelassener Wirtschaftsbeteiligter "AEOC (zollrechtliche Vereinfachung)"

GLEITKUFEN

Ruhrgas Werkstoffprüfung
- DSI® Kunststoffgleitkufen GKO 125 gs, 125 gl, 36 gs, 36 gl; TALW-Bauteilprüfung