BAMMER Handels GmbH

Ausbläser nach G 442

für Gasdruckregel- und Messanlagen

- Zum gefahrlosen Ausblasen von Gasen in die Atmosphäre
- Zum Anschluss an die Entspannungsleitungen / Sammelleitungen
- Zum Anschluss an die Atmungsleitungen / Sammelleitungen
- Zum Anschluss an Sicherheitsabblaseventile / Sammelleitung

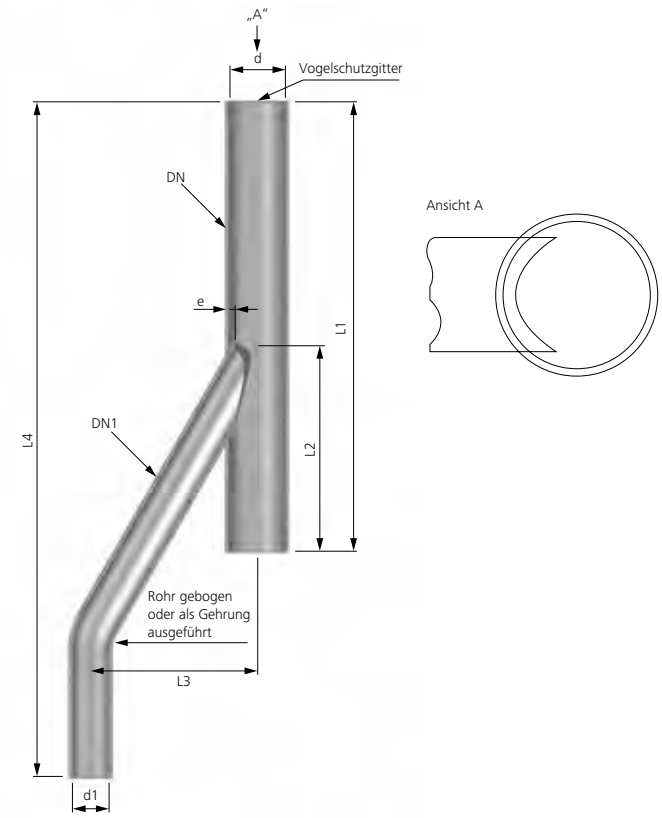

KENNDATEN

Typ:	entsprechend G442
Nennweite Ausbläser:	EO 25, DN 40, DN 50, DN 65, EDN 80, DN 125, DN 150 und größer
Nennweite Abschlussrohre:	EO 12, EO 15, EO 16, EO 18, EO 20, EO 22, EO 25, EO 28, DN 25, DN 32, DN 40, DN 50, DN 80, DN 100 und größer (in Anlehnung an die G 442)
Werkstoffe:	Stahl P235GH (ST 35.8 I) / (ST 37.4) oder Edelstahl 1.4301 (1.4541)
Länge Ausbläser:	siehe Tabelle
Anschlussrohre:	Gerade mit glattem Ende; L4 = 1100/1300 mm
Medium:	alle Gase nach DVGW-Arbeitsblatt G 260/1
Abnahmen:	Vormaterialatteste DIN EN 10204/3.1

HINWEIS

- Unsere Ausbläser entsprechen den Vorgaben der G 442.
- Explosionsschutzdokumente nach § 6 der Gefahrstoffverordnung (GefStoffV) können wir Ihnen auf Wunsch ebenfalls anbieten.
- Weitere Ausführungen mit Rohrgewinden, Flansche, Rohrbögen, Entwässerungsmuffen, Verschlusskappen, geraden und Winkel-Klemmverbindern etc. bieten wir Ihnen auf Anfrage gerne an.

Nennwert			Baulängen					Abmessungen		Art.-Nr.
DN1	DN		L1	L2	L3	L4	e	DN1 Ø	DN Ø	Stahl
EO12	EO25	*	240	100	60	1100	2,5	12,0 x 1,5	25,0 x 2,0	ABT251201E
EO18	EO28	*	260	100	80	1100	3,0	18,0 x 2,0	28,0 x 2,0	ABT281801E
EO20	40		350	160	130	1100	4,0	20,0 x 2,0	48,3 x 2,6	ABT402001E
EO25	40		350	160	130	1100	4,0	25,0 x 2,0	48,3 x 2,6	ABT402501E
25	40	*	350	160	130	1100	4,0	33,7 x 2,6	48,3 x 2,6	ABT402501A
E028	40		350	160	130	1100	4,0	28,0 x 2,0	48,3 x 2,6	ABT402801E
E028	50		450	200	160	1100	5,0	28,0 x 2,0	60,3 x 2,9	ABT502801E
25	50		450	200	160	1100	5,0	33,7 x 2,6	60,3 x 2,9	ABT502501A
32	50	*	450	200	160	1100	5,0	42,4 x 2,6	60,3 x 2,9	ABT503201A
40	65		500	200	190	1100	8,0	48,3 x 2,6	76,1 x 2,9	ABT654001A
50	80	*	560	250	200	1100	8,0	60,3 x 2,9	88,9 x 3,2	ABT805001A
65	100		750	250	200	1100	8,0	76,1 x 2,9	114,3 x 3,6	ABT1006501A
80	125		900	400	250	1300	10,0	88,9 x 3,2	139,7 x 4,0	ABT1258001A
80	150	*	900	400	250	1300	10,0	88,9 x 3,2	168,3 x 4,5	ABT1508001A
100	150	*	900	400	320	1300	12,0	114,3 x 3,6	168,3 x 4,5	ABT15010001A

Abnahmeprüfzeugnis DIN EN 10204/3.1 (für das Vormaterial)	APZ-AB

* Standard-Ausbläser nach DVGW-Merkblatt G442. Diese sind vorzugsweise zu verwenden.

Neben den Standard-Abmessungen sind auch Sonderanfertigungen möglich. Bei Interesse fordern Sie bitte kostenlos und unverbindlich unser Angebot an.

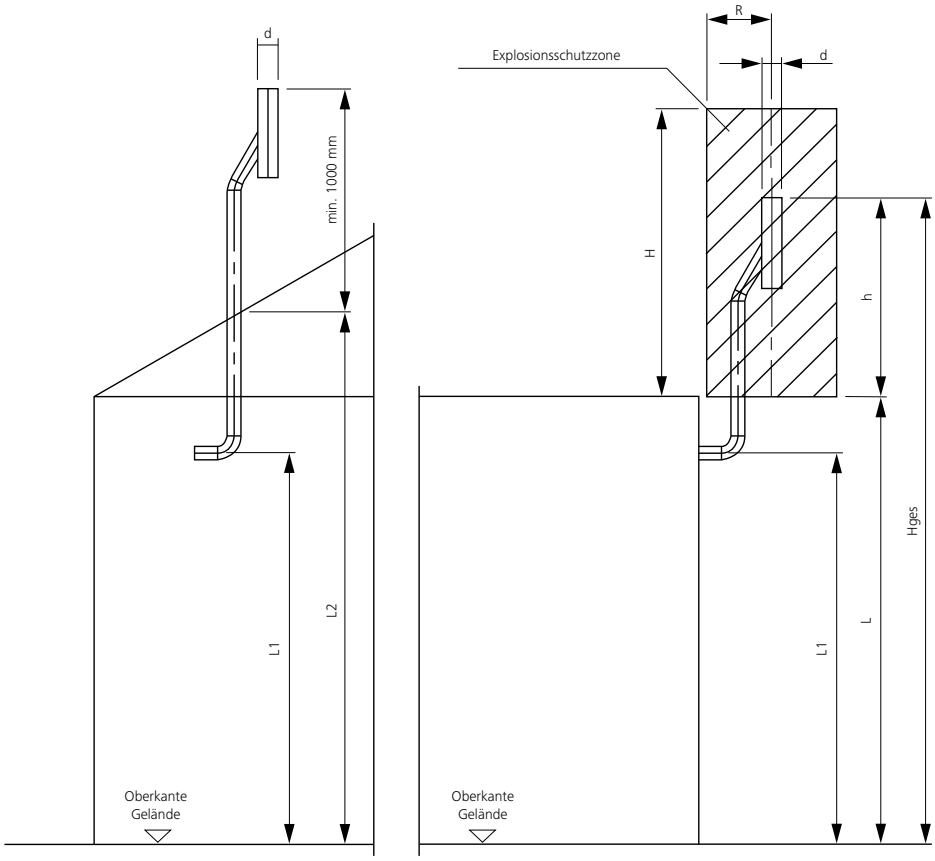

ALLGEMEINES

- Die Ausbläser Typ A sind entsprechend dem aktuellen Stand der Technik mit axialem Versatz zwischen Ausblaserohr und Entspannungsleitung zur Ableitung von Regenwasser konzipiert. Standardmäßig bieten wir die Ausbläser in den Nennweiten von EO 25 bis DN 150 und in den Werkstoffen Stahl und optional in Edelstahl an.
- Unsere Ausbläser Typ A werden in der Standardversion mit einem geraden Anschlussrohr nach unten mit einer Gesamtlänge von L4 = 1100 mm (große Nennweiten 1300 mm) gefertigt.
- Die Länge L4 von 1100/1300 mm ist für einen Anschluss des Ausbläsers an eine Austrittsöffnung an der Gebäudeaußenseite ausgelegt, die in einer Höhe von ≥1800 mm aus dem Schrank/Gebäude geführt wird. Bei Austrittsöffnungen, die höher als 1800 mm angeordnet sind, kann das Anschlussrohr bei Bedarf gekürzt werden. Hierbei ist zu beachten, dass die exfreie Zone unterhalb des Ausbläsers L von 2000 mm von Oberkante Gelände bis zur ermittelten Explosionsschutzzone unterhalb des Ausbläsers nicht unterschritten wird.
- Für die Ermittlung der Explosionsschutzzone unterhalb des Ausbläsers (s. Zeichnung Maß h) gilt die Formel d x 10. Zur Ermittlung der gesamten Explosionsschutzzone, die im Ex-Zonenplan als Bestandteil des Explosionsschutzdokumentes dargestellt werden muss, sollte das Regelwerk der G442 angewandt werden.
- Ausbläser in anderen Dimensionen und anderen Ausführungen, z.B. mit 90°-Bogen, längeren Anschlussrohren oder mit Verschluss am unteren Ende des Ausbläsers, die bei Austrittsdrücken von ≥1,5 bar eingesetzt werden sollten, können wir Ihnen auf Anfrage anbieten.

Ausbläserschutzhaube für „Ausbläser nach G442“ – patentiert

Schützen Sie Ihre Sammelleitung vor eindringendem Regenwasser

- Leichte Montage an vorhandenen Ausbläsern
- Wartungsfrei und lange Lebensdauer, da aus rostfreiem Stahl
- Voller Öffnungsquerschnitt beim Ansprechen des Ausbläsers
- Automatische Rückstellung in Regenschutzposition nach dem Abblasevorgang
- Optional: Arretierung in Offenstellung mit optischer Anzeige
- Optional: mit Fernübertragung mittels Reed-Kontakt

KENNDATEN

Die Ausbläserschutzhaube besteht aus einer Klemmschelle und dem daran angebrachten Verschlussdeckel.

Die Montage erfolgt am oberen Ende des Ausbläserkopfes mittels der Klemmschelle.

Der Verschlussdeckel ist so eingestellt, dass dieser leichtgängig öffnet und wieder in Verschlusstellung zurückgeht.

Nach der Montage sind die Ausbläserschutzhauben sofort betriebsbereit.

Ausbläser nach G442 Typ A mit seitlichem Eintritt (Lambda-Ausbläser) gelten als regensicher. Meist trifft das auch zu. Dennoch kommt es vor, dass Regen- oder Kondenswasser bei Wartungen oder in Störfällen in den Entspannungs- und Atmungsleitungen gefunden wird. Atmungsleitungen füllen sich und Regler können nicht korrekt arbeiten; oder SBV´s können den unzulässigen Überdruck nicht abblasen.

Sorgen Sie für Anlagensicherheit. Vermindern Sie Kosten durch Reparaturen außerhalb der regulären Wartungsintervalle.

Der Verschlussdeckel ist leichtgängig und vermindert dadurch einen Einfluss auf den Abblasevorgang und die Ex-Zone.

Die Funktion wurde vielfach getestet, bis hinab auf Abblase-drücke von 40 mbar.

Der Verschlussdeckel gibt den vollen Rohrquerschnitt frei, fällt aber nach dem Abblasevorgang zurück in seine Schutzposition.

Werkstoff: rostfreier Stahl

Die Ausbläserschutzhauben können für alle vertikalen Ausbläserrohre verwendet werden und sind in verschiedenen Rohrdimensionen lieferbar.

Bei Interesse fordern Sie bitte kostenlos und unverbindlich unser Angebot an.

Vertrieb in Österreich:

BAMMER Handels GmbH
Armaturen u. Pipelinezubehör

Linzer Strasse 89-91
A-3003 Gablitz

Tel.: +43(0)2231/62640-0
Fax: +43(0)2231/62640-50
office@bammer-gmbh.at
www.bammer-gmbh.at